生産中止図面
２００９／①

<特殊内容>
便ふたをパール塗装したもの。

＊定格：AC100V-1381W 50/60Hz
・最低必要水圧0.05MPa(10.0L/min流動時)
0.05MPa以下の水圧の場合、ウォシュレットの水勢が弱くなります。
0.03MPa以下の水圧の場合、便器ボウル面の洗浄能力が弱くなります。
・最高水圧は0.75MPaです。
注1：左給水専用品です。
注2：75，100塩ビ管(VU，VP75・100)共用
塩ビ管の排水ソケットとの接合：床上60±5mm
＊窓枠などと便ふたの干渉にご注意ください。
便ふたが当たって開ききらないことがあります。
＊給排水位置が適切でないと、止水栓が製品に干渉することがあります。

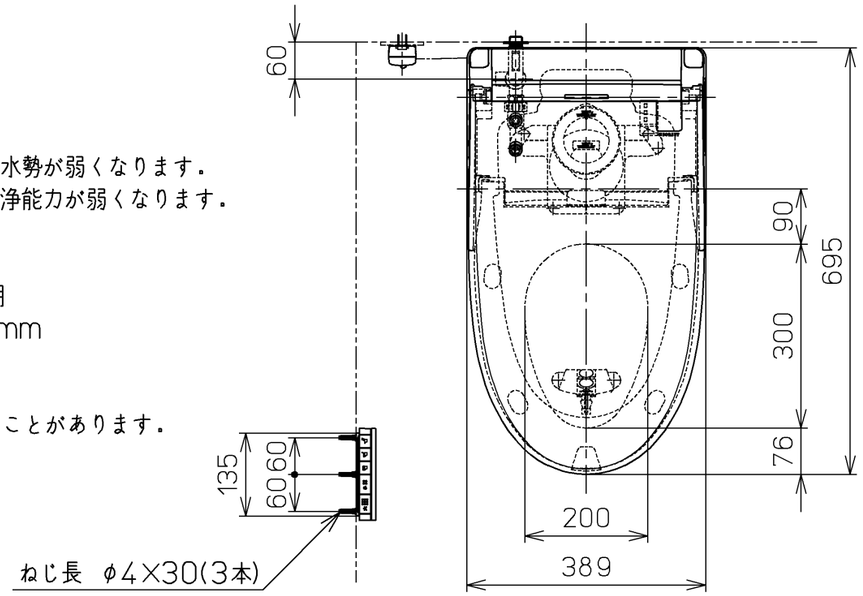

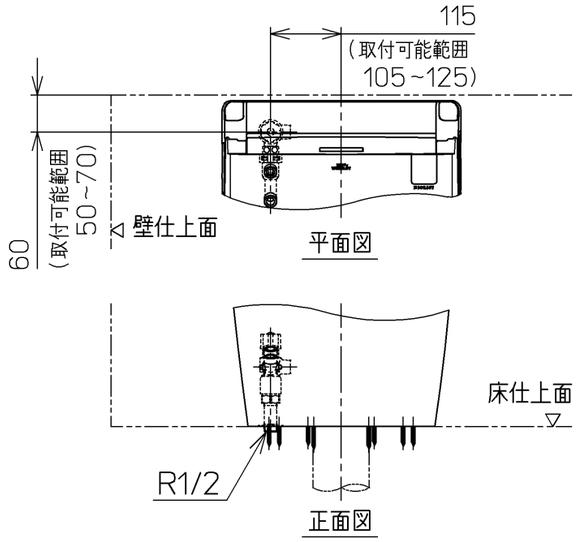

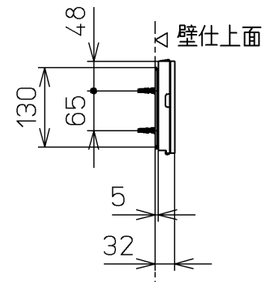

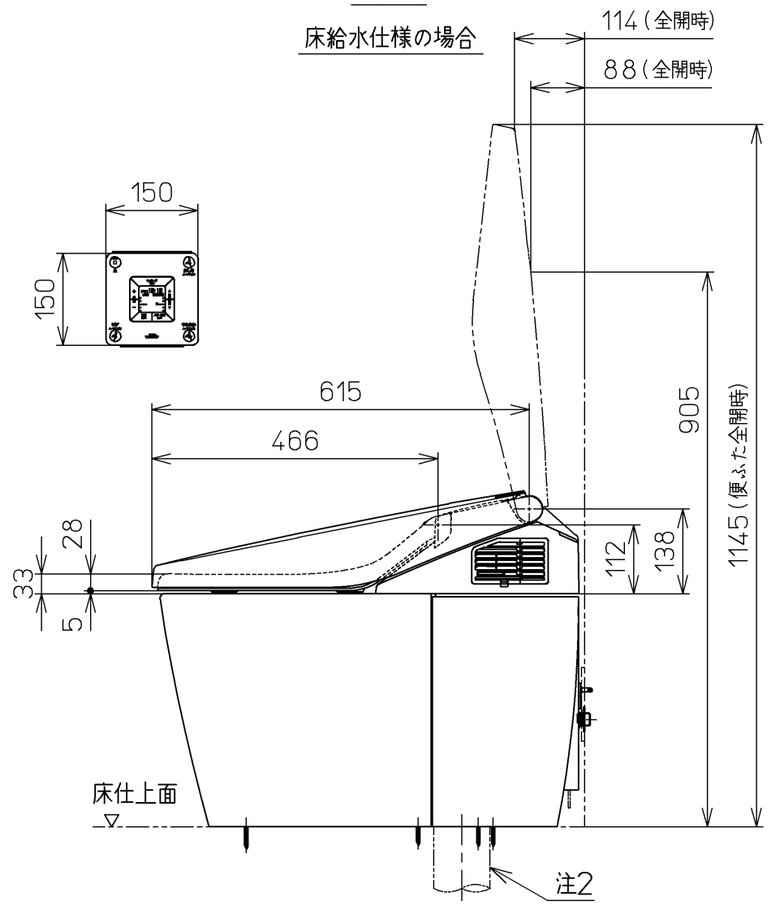

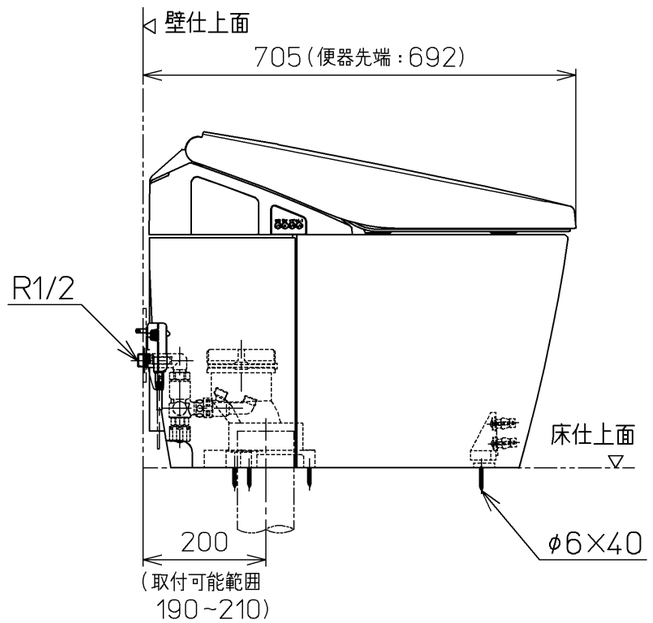

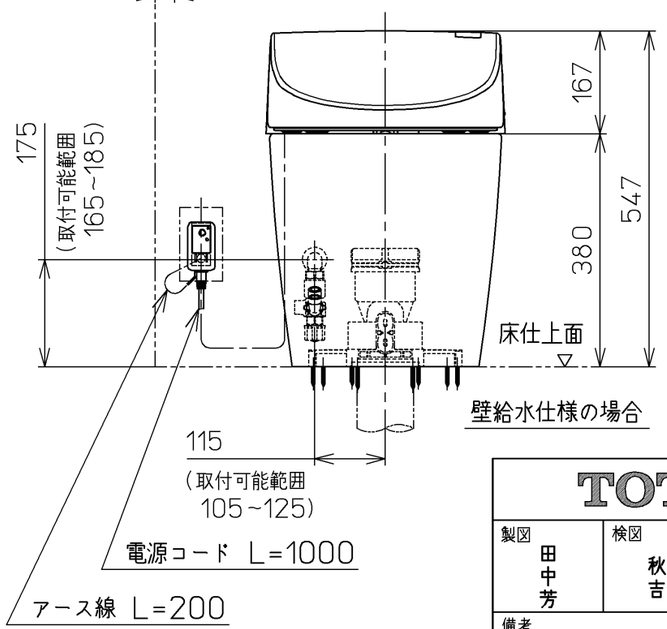

TOTO		単位 mm	名称 ウォシュレット一体形便器
製図 田中芳	検図 秋合 吉田	日付 07-08-17	尺度 1：10
備考 ネオレストAH2(水道直結式) 一般地・流動兼用，S排水		機能部：TCF9793V9 / 陶器部：CS967B	品番 CES9793T9
			図番 CES9793T9_A0100

A3 ページNo. 1-1 (改)